'00

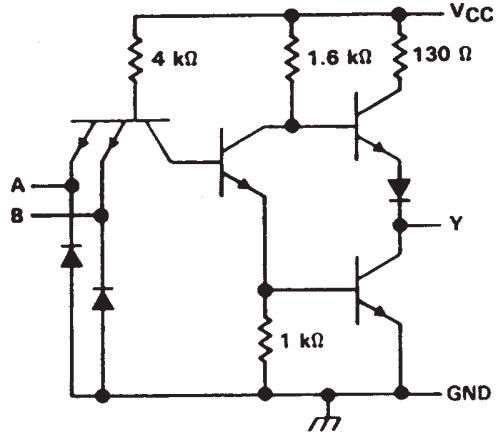
VCC
4 kΩ
1.6 kΩ
130 Ω
A
B
Y
1 kΩ
GND

'LS00

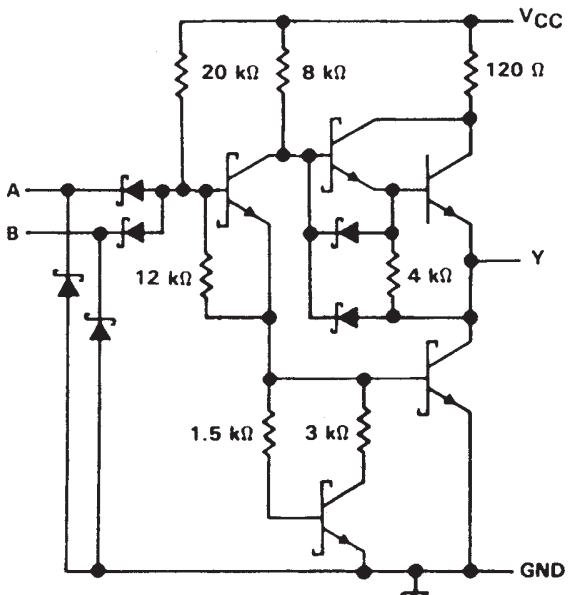
VCC
20 kΩ
8 kΩ
120 Ω
A
B
Y
12 kΩ
4 kΩ
1.5 kΩ
3 kΩ
GND

'S00

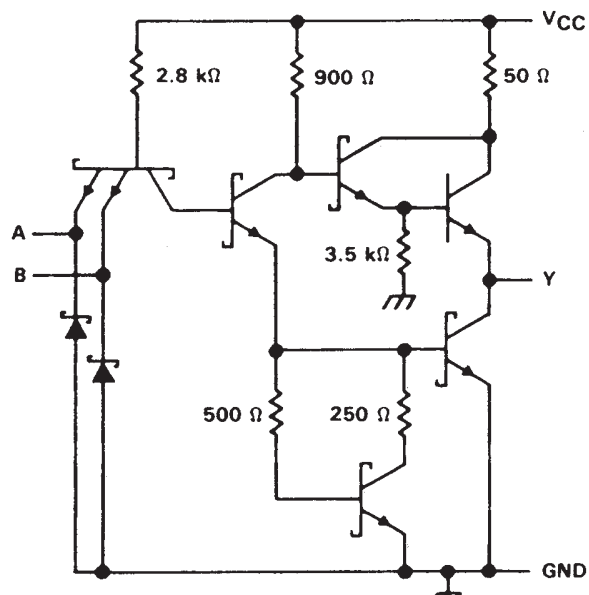
VCC
2.8 kΩ
900 Ω
50 Ω
A
B
3.5 kΩ
Y
500 Ω
250 Ω
GND